DiffusorMarket

Version.23

Каталог

комплектующих для динамиков

2024г.

Заказ комплектующих для динамиков

Бумажные диффузоры, диффузоры с подвесами и колпаки
Состав композиции бумажной массы для диффузоров, диффузоров с подвесами и колпаков:
A. Целлюлоза сульфатная (СФА) небеленая
B. Целлюлоза сульфатная (СФА) небеленая + целлюлоза сульфатная (СФА) беленая (50-50
Жирность размола определяется по ШР в градусах и лежит в пределах от 20 до 40 ед.
После отливки осуществляется пропитка влагоотталкивающим составом (ПИБ).
Заказ осуществляется по следующей форме:
наименование (по каталогу), состав композиции, вес в граммах после пропитки. Для веса изделия устанавливается разброс не более 15%
Например: D250-3, бумага A, 15
По умолчанию деталь изготавливается по стандартным для неё условиям.

Центрирующие шайбы, подвесы, колпачки и мембраны из ткани.
Упругие характеристики изделий из ткани определяет материал из которого сделан и степень пропитки материала.
Выбор ткани и концентрации пропиточного состава является частью разработки динамика.
Подвесы из ткани после приклейки к диффузору необходимо покрыть порозаполняющим составом (для жестких подвесов - LK, L, для мягких - VPS)

Виды ткани (по степени увеличения плотности ткани):
A2. Шелк шифон
A1. Шелк крепдешин
AP. Перкаль ГОСТ
70. Мета-арамидная ткань 70
CT. Сатин черный
B. Миткаль суровая
BB. Бязь ТУ черная
BW. Бязь белая
55. Мета-арамидная ткань 55
C. Бязь ГОСТ черная
40. Мета-арамидная ткань 40
DW Диагональ (только для колпаков)
D. Бязь суровая
32. Мета-арамидная ткань 32
F. Двунитка
PP. Суровая ткань черная
26. Мета-арамидная ткань 26

Пропитка характеризуется плотностью пропиточного состава. По умолчанию разделяются на мягкие и стандартные

Заказ осуществляется по следующей форме:

наименование (по каталогу), вид ткани, степень пропитки ткани.

Например: SH50-3, ткань D стандарт
По умолчанию деталь изготавливается по стандартным для неё условиям.

Подвесы из пенополиуретана (ППУ)
Упругие характеристики подвеса из ППУ (ТУ 2254-001-53938077-2001) определяет толщина заготовки материала из которого
Заказ осуществляется по следующей форме:
наименование (по каталогу), толщина заготовки.
Например: P200-2, ППУ 20

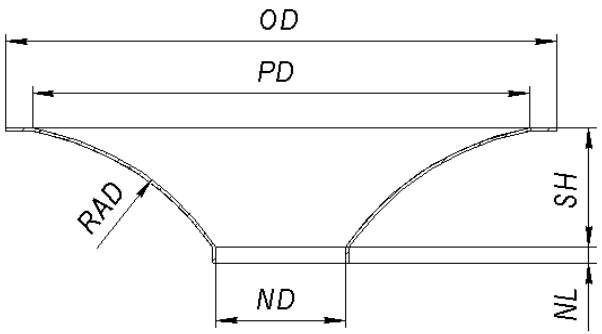

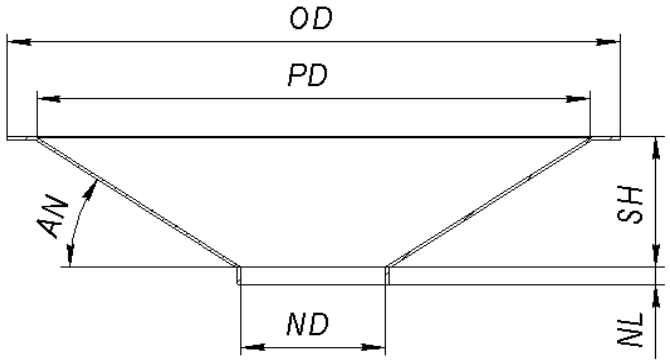

Наименование	Максимальный диаметр, мм	Номинальный диаметр, мм	Диаметр шейки, мм	Высота, мм	Высота шейки, мм	Угол раскрыва, градус	Радиус образующей, мм	Стандартное исполнение		Примечания
	OD	PD	ND	SH	NL	AN	RAD			
R25-1	52	45	26,2	31			55	бумага В 0.5		Рупорок 10ГД-36 (10ГДШ-1)
R25-2	74	69	27,5	33				бумага В 1		
R40-1	110	95	40,5	42				бумага В 1.4		Рупорок 25ГД-18 (50ГДШ-1)
R40-2	110	95	45	48				бумага В 1.8		Рупорок 4А-32
D25-1	30	22	12,5	10,5	2	60		бумага В 0.25		Колпачок 15ГД-12
D100-1	100	71	20,75	23	1,5	40		бумага В 1.5		
D100-2	72	72	25	22	2		Пременный	бумага В 2		
D125-1	100	90	26	18	2		75	бумага В 1.6		Можно использовать для рекона 10ГД-34, 20ГДС, 25ГДН-3
D125-2	100	86	26	22	2		56	бумага В 1.6		30гдс-1 оригинал
D125-4	100	85	26	17	3	30		бумага В 1.6		
D160-1	120	112	21	32	2		125	бумага В 2.8		10 ГДШ-8 (11) (soloV2)
D160-2	130	120	30	33	2		100	бумага В 4		
D160-3	145	128	29	34,5	2,5		180	бумага В 4		Сетка наружу

D160-4	130	120	31	24	3	30		бумага В 4		
D200-1	180	170	51	36	3	30		бумага В 5		Ребра
D200-2	160	160	26,5	28	2		129	бумага В 4.2		
D200-3	160	145	26,5	39	3,5		150	бумага В 5.7		10ГД-36 (10ГДШ-1) оригинал
D200-4	180	175	40,5	45	4		245	бумага В 8		Ребра (35гдн-1)
D200-5	160	150	51	45	3		180	бумага В 8		
D250-1	195	195	52	48,5	5,5		530	бумага В 15		75ГДН-1, 50ГДН-3 оргигинал
D250-2	185	185	50	50	5		350	бумага В 15		Сетка наружу
D250-3	210	195	41	55	2		230	бумага В 12		
D250-4	200	200	26	40	2		экспонента	бумага В 9		4А-28?
D315-1	260	245	52	72	5		300	бумага В 12		можно использовать для рекона 100ГДН-3
D315-2	260	245	52	72	5		300	бумага А 20		Сетка наружу, можно использовать для рекона НЧ ГД-01-25, Электроника 75АС-065 Торий
D315-3	260	245	71,5	44	5	26		бумага В 19		Ребра
D315-4	250	245	101	44	4		130	бумага В 20		
D315-5	250	250	116	41	4		200	бумага В 20		
D315-6	260	260	54	72	5		250	бумага А 15		Ребра
D400-1	325	315	101	65	5		600	бумага А 33		Ребра
D400-2	380	360	100	95	5	35		бумага А 60		Ребра
D400-3	380	365	102	70	5		300	бумага А 50		Радиус + конус
D400-4	340	320	51	85	4		180	бумага А 30		
D400-5	320	320	71	85	5	40		бумага А 43		Ребра
D400-6	315	300	75	89	3		179	бумага А 40		Ребра
D400-7	340	320	70	77	3		250	бумага А 40		
D400-8	320	320	100	64	3		250	бумага А 40		
D400-9	310	310	100	80	4			бумага А 42		Ребра, конус
D400-10	330	328	71	80	3	35		бумага А 43		Ребра
D400-11	320	317	101	66	4		200	бумага А 42		Ребра
D400-12	320	320	100	82	4	35		бумага А 42		Ребра
D400-13	320	320	71	74	4			бумага А 42		Радиус + конус
D400-14	350	350	54	90	0		250	бумага А 35		
D400-15	325	325	54	83	5		250	бумага А 30		
D400-16	330	330	77	74	5	35		бумага А 40		ребра
D400-17	315	315	101	65	5		600	бумага А 33		Ребра
D450-1	**380**	**380**	100	110	5	35		бумага А 60		Ребра
D450-2	**380**	**380**	54	136	5	35		бумага А 60		Ребра

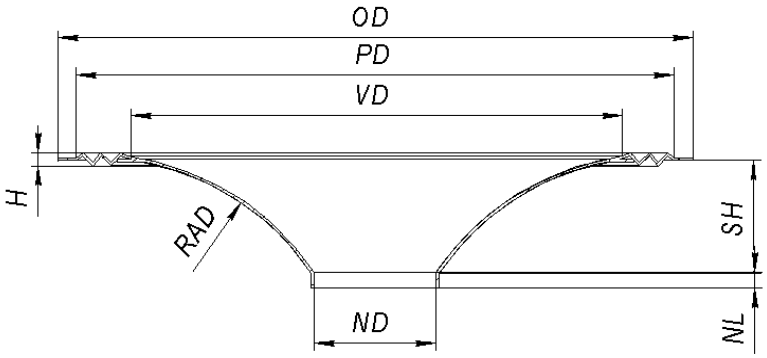

Наименование	Максимальный диаметр, мм	Номинальный диаметр, мм	Внутренний диаметр, мм	Диаметр шейки, мм	Высота, мм	Высота шейки, мм	Высота подвеса, мм	Угол раскрыва, градус	Радиус образующей, мм	Диффузор	Подвес	Стандартное исполнение	Примечания	
	OD	PD	VD	ND	SH	NL	H	AN	RAD					
DP80-1	75	70	54	12	8	2	2	20		бумага	бумага	бумага B 0.35	Подвес тангенциальный	
DP100-1	100	92	73	26,6	15	1	4,5			полипропилен	резина	диффузор + подвес 6г		
DP125-1	120	109	82	15,3	22	2	2		80	бумага	бумага	бумага B 1	Подвес тангенциальный 4ГД-47	
DP125-2	**127**	**118**	**96**	**40**	**27**	**2**	**2**		**230**	**Бумага Д250-3**	**Ткань P125-25T**	**Диффузор 7 + подвес ткань C**		
DP200-1	200	190	150	50	47	0	23			бумага Д315-2	ППУ P200-24	Диффузор 60г + подвес ППУ 50	Сабвуфер	
DP200-2	200	183	155	40	48	2	2,5		230	Бумага Д250-3	Ткань P200-11	Диффузор 7 + подвес ткань C	Эстрадный динамик	
DP200-3	204	183	150	40	45	2	3,7		230	Бумага Д250-3	Ткань P200-5	Диффузор 7 + подвес ткань C	Эстрадный динамик	
DP200-4	204	183	155	40	45	2	3,7		230	Бумага Д250-3	Ткань P200-13	Диффузор 7 + подвес ткань C	Эстрадный динамик	
DP200-5	210	183	170	52	42	8	2			бумага	бумага	бумага A 7	Эстрадный динамик	
DP250-1	260	240	207	41	60	3	2,5		250	бумага	бумага	бумага C 9	Гофр. Подвес 10ГД-18-22 (25ГД-21-22)	
DP250-2	240	225	190	20,8	50	2	4	Радиус+ 30 конус		бумага	бумага	бумага C 9	Подвес тангенциальный 15ГД-12	

DP250-4	264	235	180	50	65	0	26			бумага Д315-2	ППУ Р250-16	Диффузор 60г + подвес ППУ 60	Сабвуфер	
DP250-5	240	220	188	40	56	2	4		230	Бумага Д250-3	Ткань Р250-8	Диффузор 10 + подвес ткань С	Эстрадный динамик	
DP250-6	240	222	188	40	56	2	4,5		230	Бумага Д250-3	Ткань Р250-9	Диффузор 10 + подвес ткань С	Эстрадный динамик	
DP250-7	240	225	188	40	56	2	4		230	Бумага Д250-3	Ткань Р250-3	Диффузор 10 + подвес ткань С	Эстрадный динамик	
DP250-8	240	222	195	52	45	5	4			Бумага ДР200-5	Ткань Р250-9	Диффузор 7 + подвес ткань С	Эстрадный динамик	
DP315-1	310	285	220	50	77	0	26			бумага Д315-2	ППУ Р315-13	M (Диффузор 60г + подвес ППУ 40) S (Диффузор 100г + подвес ППУ 70)	Сабвуфер	
DP315-2	300	277	245	45	80	5	3			бумага	бумага	бумага 18	Оригинал 4А-32	
DP315-3	300	280	244	54	70	5	3,5			бумага Д400-15	ткань Р315-7	Диффузор 30г + подвес ткань С	Эстрадный динамик	
DP315-4	300	280	244	54	70	5	5,0			бумага Д400-15	ткань Р315-9	Диффузор 30г + подвес ткань С	Эстрадный динамик	
DP315-5	305	290	230	75	54	0	30,0					Диффузор + подвес 160г	Сабвуфер хайролл	
DP315-6	300	275	225	65	55	0	22,0					Диффузор + подвес 100г	Сабвуфер	
DP315-7	305	280	210	52	57	0	20,0					Диффузор + подвес 110г	Сабвуфер	
DP315-8	**300**	**280**	**244**	**52**	**70**	**5**	**3,5**			**бумага Д315-1**	**ткань Р315-7**	**Диффузор 20г + подвес ткань С**	**Эстрадный динамик**	
DP315-9	**300**	**280**	**244**	**52**	**70**	**5**	**5,0**			**бумага Д315-1**	**ткань Р315-9**	**Диффузор 20г + подвес ткань С**	**Эстрадный динамик**	
DP315-10	**300**	**274**	**245**	**52**	**70**	**5**	**3,5**			**бумага Д315-1**	**ткань Р315-4**	**Диффузор 20г + подвес ткань С**	**Эстрадный динамик**	
DP400-2	390	360	260	50	83	0	41			бумага Д315-2	ППУ Р400-16	Диффузор 100г + подвес ППУ 80	Сабвуфер	
DP400-3	370	350	316	54	85	5	4			бумага Д400-15	ткань Р400-2	Диффузор 30г + подвес ткань С	Эстрадный динамик	
DP400-4	372	352	315	54	85	5	5			бумага Д400-15	ткань Р400-3	Диффузор 30г + подвес ткань С	Эстрадный динамик	
DP400-5	372	353	315	100	60	8	5			бумага Д400-1	ткань Р400-3	Диффузор 30г + подвес ткань С	Эстрадный динамик	
DP400-6	372	353	315	77	68	5	5			бумага Д400-16	ткань Р400-3	Диффузор 35г + подвес ткань С	Эстрадный динамик	
DP400-7	365	350	325	100	60	8	8			бумага Д400-1	ППУ Р400-14	Диффузор 45г + подвес ППУ 10	JBL LE15	
DP400-8	380	350	295	79	77	0	30					Диффузор + подвес 240г	Сабвуфер хайролл	

DP400-9	370	350	305	77	73	5	5			бумага Д400-16	Р400-20 Т	Диффузор 45г + подвес ткань С	Эстрадный динамик	
DP400-10	370	350	305	100	80	3	5			бумага Д450-1	Р400-20 Т	Диффузор 70г не обрез. + подвес ткань С	Эстрадный динамик	
DP450-1	445	421	370	100	105	5	6			бумага Д450-1	ткань Р450-4	Диффузор 70г + подвес ткань С	Эстрадный динамик	
DP450-2	445	421	370	54	130	5	6			бумага Д450-2	ткань Р450-4	Диффузор 70г + подвес ткань С	Эстрадный динамик	
DP450-3	450	425	360	75	105	0	30					Диффузор + подвес 330г	Сабвуфер хайролл	
DP450-4	445	420	380	62	115	0	5					Диффузор + подвес 86г	Эстрадный динамик	

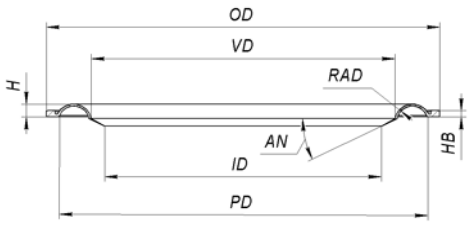

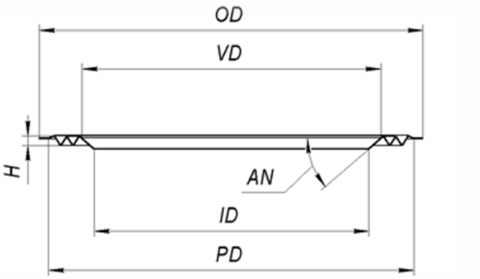

Наименование	Максимальный диаметр, мм	Номинальный диаметр, мм	Посадочный диаметр, мм	Внутренний диаметр, мм	Высота, мм	Высота бурта, мм	Угол сопряжения, градус	Радиус образующей, мм	Стандартное исполнение	Особенности формы	Примечания	
	OD	PD	VD	ID	H	HB	AN	RAD				
P50-1 R	52	47	37	34	3	1	20	2	Резина	полутор		
P50-2 R	55	53	39	34	4,5	2	20	3	Резина	полутор		
P50-3 R	50	48	38	35	2,5		20	2	Резина	полутор		
P50-4 R	40	34	28	25	2,5	1	20	1,5	Резина	полутор		
P50-5 T	82	62	51.5	51.5	1,5		90	2	Ткань С Супер мягкая	полутор		
P50-6 R	58	50	40	36	2,0	1	20	2,5	Резина	полутор		
P60-1 R	62	58	49	44	2		20	1,5	Резина	полутор		
P60-2 R	67	58	45	38	3	0,4	20	2	Резина	полутор		
P60-3 R	67	60	41	38	4	2	30	4	Резина	полутор		
P80-1 FO	85	71	61	58	4		-20	2	ППУ10	полутор		
P80-1 T	87	73	63	60	4		-20	2	Ткань ВВ мягкая	полутор		
P80-2 FO	93	80	68	64	3		0	3	ППУ10	полутор	СЧ ГД-01-230 Электроника 75АС-065 Торий	
P80-3 FO	74	68	51	42	5		45	4	ППУ10	полутор	Panasonic SB-PF500, SB-	
P80-4 R	83	75	62	55	5	0,3	30	5	Резина	полутор		
P80-5 R	74	68	54	48	5		30	4	Резина	полутор		
P80-6 R	83	75	62	57	3	1	30	4	Резина	полутор		
P80-7 R	82	76	64	57	3	0,4	-30	3	Резина	полутор		
P80-8 R	76	70	57	52	3	0,4	30	3	Резина	полутор		
P80-9 FO	86	77	53	48	5	1,3	30	6	ППУ10	полутор	JBL Harman, Atlas 3	
P80-10 R	78	70	56	50	4	0.8	-30	5	Резина	полутор		
P100-1 FO	97	87	70	60	5		20	4	ППУ10	полутор	15гд-13(20гдн-1)	
P100-2 FO	100	87	68	65	2		70	3,5	ППУ10	полутор		
P100-2 T	103	90	71	68	2		70	3,5	Ткань ВВ мягкая	полутор		
P100-3 T	100	90	75	66	3		30	3	Ткань ВВ мягкая	полутор		
P100-4 R	98	90	74	68	4	1,2	30	5	Резина	полутор		
P100-5 R	101	95	79	73	4	1,2	30	4,5	Резина	полутор	СЧ Peerless 1120	
P100-6 R	98	89	64	58	2		-30	6	Резина	полутор		
P100-7 FO	100	93	70	63	6,3		60	5	ППУ10	полутор		
P100-8 R	102	92	74	67	4	1,2	30	5	Резина	полутор		
P100-9 FO	99x99	91x91	75x75	68x68	4		0	4	ППУ10	квадратный	National RX-C66	
P100-10 R	99	93	67	62	6	1,2	30	5	Резина	полутор		
P125-1 FO	121	106,5	90	80	5	2,3	24	4	ППУ10	полутор	20ГДС (15ГД-11а)	
P125-2 FO	125	107	88	78	5		45	5	ППУ10	полутор		
P125-2 T	125	112	92	83	5		45	5	Ткань ВВ мягкая	полутор		
P125-3 FO	125	110	95	87	3,5		-35	3	ППУ10	полутор		
P125-3 T	129	114	99	91	3,5		-35	3		полутор		
P125-4 FO	110x110	100x100	83x83	76x76	4		0	4	ППУ10	квадратный	AFD	
P125-4 T	124x124	104x104	87x87	80x80	4		0	4	Ткань ВВ мягкая	квадратный		
P125-5 T	125	106	85	70	3		0		Ткань ВВ мягкая	синус	25ГДС-1	
P125-6 T	125	108	90	70	2		30		Ткань ВВ мягкая	синус		
P125-7 T	125	110	90	70	2,5		0		Ткань ВВ мягкая	переменный синус		
P125-8 T	125	110	89	82	2,5		20		Ткань С мягкая	переменный синус	30гдс-1 (Корвет 150АС-001)	
P125-9 T	140	125	104	95	3		50		Ткань С стандарт	два полутора		
P125-10 FO	125	107	85	80	7		40	3	ППУ10	полутор		
P125-10 T	125	111	90	83	7		40	3	Ткань ВВ мягкая	полутор		
P125-11 R	120	106	89	82	5	5	30	4	Резина	полутор	10ГД-34 (25ГДН-3) 15гд-11	
P125-12 T	125	116	91	84	3,5		0	12	Ткань ВВ мягкая	полутор		
P125-13 R	116	106	90	80	4	0,5	20	3,5	Резина	полутор		
P125-14 R	116	108	90	84	5	1	20	4,6	Резина	полутор		
P125-15 FO	130	120	100	90	5,5	0,8	20	5	ППУ10	полутор	EAS14PL304C6 EAS14PL80C (Panasonic)	

P125-16 FO	133	123	70	63	6,3		60		ППУ15	два полутора	Philips woox	
P125-17 FO	133	123	101	94	6,3		0	5	ППУ10	полутор		
P125-18 R	110	100	82	75	4	0,8	30	5	Резина	полутор		
P125-19 R	130	118	100	90	4,5	1,5	20	4,5	Резина	полутор		
P125-20 R	130	120	100	88	5	1	20	5	Резина	полутор		
P125-21 FO	135	125	100	85	8	1	20	5	ППУ 10	полутор		
P125-22 R	123	115	92	85	8	1,5	20	5	Резина	полутор		
P125-23 R	120	110	90	80	5		20	5	Резина	полутор		
P125-24 R	137	126	94	83	10	1,5	20	8	Резина	полутор		
P125-25T	128	115	96	88	2,5		30		Ткань С мягкая			
P125-26 R	113	102	82	75	5	1	20	5	Резина	полутор		
P125-27 R	116	106	84	74	5	1	20	6	Резина	полутор		
P160-1 FO	153	136	114	107	5	1,5	23	5,5	ППУ 10	полутор		
P160-2 FO	152	143	118	110	7	2,5	15	5,5	ППУ 10	полутор	Tehnics SC-EH790	
P160-3 FO	150	138	111	100	5		-20	6,5	ППУ 10	полутор		
P160-3 T	156	143	115	105	5		-20	6,5	Ткань ВВ мягкая	полутор	10ГДШ-8	
P160-4 FO	160	150	125	120	6		45	6	ППУ 10	полутор		
P160-4 T	160	154	129	124	6		45	6	Ткань С мягкая	полутор		
P160-5 FO	150	135	112	100	5		55	6,5	ППУ 10	полутор		
P160-5 T	154	142	116	104	5		55	6,5	ППУ 10	полутор		
P160-6 FO	160	142	120	105	3		10		ППУ 10	2 гофра пильчатый		
P160-6 T	160	146	126	110	3		10		Ткань ВВ мягкая	2 гофра пильчатый		
P160-7 T	160	140	114	100			30		Ткань С мягкая	тангенциальный		
P160-8 R	152	138	118	110	6	0,9	15	5	Резина	полутор	вырезы под винты	
P160-9 R	152	139	119	107	6	1	15	5	Резина	полутор	monitor Audio BX6	
P160-10 R	152	144	113	102	7	1,5	15	7	Резина	полутор		
P160-11 T	151	140	125	115	3		30		Ткань ВВ мягкая	S-образный	авто эстрада 6.5'	
P160-12 FO	138x138	128x128	107x107	96x96	7		0	5	ППУ 10	квадратный	SONY APM700	
P160-13 FO	130x130	120x120	99x99	89x89	5	1	0	5	ППУ10	квадратный	SONY APM500	
P160-14 FO	146x146	130x130	114x114	107x107	5	1	0	5	ППУ10	квадратный	СЧ SONY APM8	
P160-15 R	156	143	118	108	7	1	20	7	Резина	полутор		
P160-16 R	157	145	122	113	7	1,5	20	6	Резина	полутор		
P160-17 R	153	141	118	107	7	1,5	20	6	Резина	полутор		
P160-18 R	155	146	118	110	7,5	1	20	5,5	Резина	полутор		
P160-19 R	158	146	120	105	8	1,8	20	6	Резина	полутор		
P160-20 R	154	142	115	105	8	1	20	7	Резина	полутор		
P160-21 R	147	140	125	115	4	1	20	3,5	Резина	полутор		
P160-22 R	141	133	114	102	6	1	20	4,5	Резина	полутор		
P160-23 R	140	131	115	105	5	1	20	3	Резина	полутор		
P160-24 R	154	138	117	105	6,5	1	20	6	Резина	полутор	вырезы под винты	
P160-25 R	155	138	122	110	6	1	20	5	Резина	полутор	вырезы под винты	
P160-26 R	152	142	125	115	5,5	1	20	4	Резина	полутор		
P160-27 R	162	153	131	125	7	1	20	4	Резина	полутор	Heco P3302	
P160-28 R	145	131	114	105	5	1,5	20	3	Резина	полутор		
P160-29 R	156	143	120	110	5	1,5	20	3	Резина	полутор	вырезы под винты	
P160-30 T	165	145	122	111	4		30		Ткань С мягкая	пильчатый		
P160-31 FO	158			125	1		0		ППУ15	плоский	BEYMA PRO65ND	
P160-32 FO	154	135	112	105	5,5	1,2	20	5	ППУ 10	полутор		
P160-32 T	165	140	115	109	5,5		50	5	Ткань СТ супер мякая	полутор		
P160-33 R	163	153	125	114	8	2	20	5	Резина	полутор		
P180-1 FO	185	165	142	130	5		-15	5	ППУ 10	полутор		
P180-1 T	180	170	146	124	5		-15	5	Ткань С мягкая	полутор		
P180-2 FO	180	165	140	127	7	1	0	6	ППУ 10	квадратный	SONY APM22	
P180-3 FO	188x128	178x118	155x95	145x85	8	1	0	6	ППУ 10	Прямоугольный	Technics SB-M300, M-500, M-1000, SD-CA1060	
P180-4 FO	170x103	157x91	133x68	125x60	7		0	5	ППУ 10	Прямоугольный	FAL Vertical Twin Drive FLAT	
P180-5 R	180	158	134	123	6	1	20	6	Резина	полутор		
P200-1 FO	187	172	142	126	10		0	7,5	ППУ 15	полутор	35ГДН-1	
P200-2 FO	210	180	154	139	3		26		ППУ 15	два полутора		
P200-2 T	210	186	159	145	3		26		Ткань С стандарт	два полутора		
P200-3 FO	187	169	144	122	2		20		ППУ 10	три гофра пильчатый	10ГД36 (10ГДШ-1)	
P200-3T	190	175	150	130	2		20		Ткань С мягкие	три гофра пильчатый		
P200-4 FO	185	165	138	125	8		0	7	ППУ 15	полутор		
P200-4 T	185	173	144	123	8		0	7	Ткань С мягкие	полутор		
P200-5 T	210	182	150	140	3		26		Ткань С стандарт	два полутора		
P200-6 FO	200	175	165	150	2,5		0	2,5	ППУ10	полутор		
P200-6T	200	181	170	155	2,5		0	2,5	Ткань С мягкие	полутор		
P200-7 FO	210x114	200x104	182 x 86	172x76	8		0	4,5	ППУ 10	прямоугольный		
P200-8 FO	193	175	153	142	5		15		ППУ 10	полутор		
P200-9 FO	202	186	157	142	6		0	6	ППУ10	полутор	130АС-002, 50ГДН-1, 35ГД-1, JBL A0408	
P200-10 FO	192	168	150	135	4		20	4	ППУ10	полутор		
P200-11 T	200	180	157	140	2		30		Ткань С стандарт	три гофра пильчатый		

P200-12 FO	200	186	160	150	6		0	8	ППУ10	квадратный	SONY APM33	
P200-13 T	210	185	155	142	5		30		Ткань С стандарт	три гофра пильчатый		
P200-14 R	196	178	151	142	9,3	2	30	6	Резина	полутор		
P200-15 FO	195	175	150	140	8		30	5	ППУ10	полутор		
P200-16 FO	180	162	145	136	4		-20		ППУ10	полутор		
P200-17 FO	228x160	217x150	190x122	180x112	6	1	0	6	ППУ10	овал		
P200-18 R	191	180	153	140	7	1	30	8	Резина	полутор		
P200-19 R	192	178	150	140	7	1,4	30	8	Резина	полутор		
P200-20 R	197	184	152	142	8	2	30	8	Резина	полутор		
P200-21 R	195	180	157	150	5	1,5	30	5	Резина	полутор		
P200-22 R	191	174	144	134	8	2	30	8	Резина	полутор	35 гдн	
P200-23 R	195	184	158	148	7	1	30	8	Резина	полутор	130АС-002	
P200-24 FO	200	184	150	128	22	2,5	30	8	ППУ50	полутор	сабвуфер	
P200-25 T	200	177	150	140	5		30		Ткань С мягкий	S-образный	S-образный	
P200-26 FO	190	165	139	125	2		20		ППУ10	три гофра пильчатый		
P200-26 T	190	169	144	125	2		20		Ткань С стандарт	три гофра пильчатый		
P200-27 FO	195	175	152	142	2		0		ППУ10	2 гофра пильчатый		
P200-28 R	240x165	220x150	190x120	175x105	7	3,5	20	7,5	Резина	овал		
P200-29 R	230x155	215x140	190x115	178x105	7	1	20	7	Резина	овал		
P200-30 R	230x160	215x140	195x120	180x108	7	1	20	6	Резина	овал		
P200-31 R	196	185	162	155	7	2	20	7	Резина	полутор		
P200-32 R	194	181	145	135	8	1	20	8	Резина	полутор		
P200-33 R	186	175	153	142	5	1	20	5	Резина	полутор	Wharfedale 20154	
P200-34 R	199x139	185x125	164x103	155x93	6	1	20	5	Резина	овал		
P200-35 R	188	174	140	127	9	1	20	8	Резина	полутор		
P200-36 R	187	172	141	125	7	1	20	7	Резина	полутор	Псевдотангенс	
P200-37 R	220	185	150	135	11	3	-20	9	Резина	полутор	Сабвуфер	
P200-38 R	195	182	160	150	6	1	20	7	Резина	полутор		
P250-1 FO	250	216	190	178	7,5		-20	6	ППУ 10	полутор	НЧ Peerless 1120, Tehnics SB-6 SB-7	
P250-1 T	250	225	198	185	8		-20	6	Ткань С мягкий	полутор		
P250-2 T	270	243	200	180	4		35		Ткань С мягкие	три гофра пильчатый		
P250-3 T	243	222	187	170	5		30		Ткань С стандарт	два полутора	средний	
P250-4 FO	240	222	194	185	6		-20	8	ППУ15	полутор		
P250-4 T	245	230	202	192	6		-20	8	Ткань С мягкий	полутор		
P250-5 R	245	225	197	185	8		0	6	Резина	полутор	30ГД-2, 75ГДН-1, S-90, 35АС	
P250-6 FO	250x250	228x228	200x200	185x185	7		0	8	ППУ10	квадратный	SONY APM77, (APM6 тянуть 1	
P250-8 T	245	219	188	174	5		30		Ткань С стандарт	два полутора	узкий	
P250-9 T	245	220	192	175	5		30		Ткань С стандарт	три гофра пильчатый	6гд-2 ТУ	
P250-10 FO	245	226	197	185	7		-20	6	ППУ 15	полутор	50ГДН-3, 75ГДН-3, 30ГД-2, 50АС-022	
P250-11 R	239	227	200	194	7		20	6	Резина	полутор		
P250-12 R	260	230	184	172	14	3,5	20	14	Резина	полутор	сабвуфер	
P250-13 FO	225x225	210x210	177x177	165x165	6	1	0	7	ППУ 10	квадратный	SONY APM55(66) APM 4	
P250-14 FO	250	225	190	173	8	1	25	9	ППУ20	полутор		
P250-15 R	254	229	188	171	15	2	25	11	Резина	полутор	сабвуфер	
P250-16 FO	264	232	180	162	28	3	35	14	ППУ60	полутор	сабвуфер	
P315-1 FO	310	271	240	220	9		18	7,5	ППУ15	полутор		
P315-1 T	310	282	249	235	9		18	7,5	Ткань С мягкий	полутор		
P315-2 FO	290	270	243	234	6		-20	7,5	ППУ15	полутор		
P315-2 T	290	280	250	235	6		-20	7,5	Ткань С мягкий	полутор		
P315-3 FO	290	270	235	222	7,5		-20	9	ППУ15	полутор	videotone DC 3010A	
P315-3 T	290	280	244	225	7,5		-20	9	Ткань С мягкий	полутор		
P315-4 T	290	274	245	225	3		20		Ткань С стандарт	три гофра пильчатый	Можно использовать для 4А-32 в исполнении Ткань ВВВ мягкая	
P315-5 T	310	284	245	220	3,5		20		Ткань С стандарт	три гофра пильчатый		
P315-6 FO	305	285	245	228	12		20		ППУ 15	S-образный	Корвет 150АС-001, 100ГДН-3, JL AUDIO 12W3	
P315-6 R	305	285	245	228	12		20		Резина	S-образный	Корвет 150АС-001, 100ГДН-3	
P315-7 T	300	280	243	230	3,5		20		Ткань С стандарт	3 гофра пильчатый		
P315-8 T	295	275	243	233	3		20		Ткань С стандарт	два полутора	узкий	
P315-9 T	300	280	244	235	5		20		Ткань С стандарт	два полутора	средний	
P315-10 T	300	280	235	220	5		20		Ткань С стандарт	два полутора	широкий	
P315-11 FO	284	270	240	224	7		-20	7	ППУ10	полутор	НЧ ГД-01-25, Электроника 75АС-065 Торий	
P315-12 R	302	273	227	212	12	1,7	20	11	Резина	полутор	сабвуфер	
P315-13 FO	310	280	217	196	27	4	20	17	ППУ 70	полутор	сабвуфер	
P315-14 FO	312	300	284	265	5		20	4	ППУ 10	полутор	JBL LE14	
P315-15 T	300	280	250	235	3		20		Ткань С стандарт	два полутора	узкий	
P315-16 R	307	276	233	220	16	1,3	20	15	Резина	полутор	сабвуфер	

P315-17 R	304	280	224	211	16	2,5	20	15	Резина	полутор	сабвуфер	
P315-18 FO	298	285	240	220	7		20		ППУ 15	Полутор (S-образный)		
P315-19 FO	305	280	230	200	30		25	3	ППУ	Вытянутный полутор		
P315-20 FO	307	273	220	193	28		25	3	ППУ	Полутор		
P340-1T	340	302	272	262	7		35	7,5	Ткань С мягкий	полутор		
P340-1 FO	300	290	260	250	7		35	7,5	ППУ10	полутор	2000x PD295 VD265	
P340-2 FO	330	318	287	270	8		0	8	ППУ10	полутор	Technics EAS-35PL05S, SB7000	
P340-3T	330	299	265	256	5		0		Ткань С	пильчатый		
P400-1 FO	388	358	318	300	11		14	10	ППУ 20	полутор		
P400-1 T	400	368	328	310	11		14	10	Ткань С мягкий	полутор		
P400-2 T	380	350	314	304	2,5		20		Ткань С стандарт	три гофра пильчатый		
P400-3 T	380	353	315	290	4		20		Ткань С стандарт	два полутора	средний	
P400-4 FO	400	355	316	295	11		25		ППУ 20	S образный		
P400-4 T	400	368	327	306	11		25		Ткань С мягкий	S образный		
P400-5 T	380	350	318	290	4		0		Ткань С стандарт	три гофра пильчатый		
P400-6 T	380	353	304	285	4		35		Ткань С стандарт	четыре гофра пильчатый		
P400-7 T	390	360	319	308	8		40		Ткань С стандарт	два гофра синус		
P400-8 T	380	360	320	300	6		30		Ткань С стандарт	один период синус		
P400-10 FO	380	360	306	290	10		спец.	11	ППУ 20	полутор	Tannoy (АКБ)	
P400-10 T	400	370	319	300	10		спец.	11	Ткань С стандарт	полутор	Tannoy (АКБ)	
P400-11 T	375	350	320	305	3		20		Ткань С стандарт	два полутора	узкий	
P400-12 T	375	355	310	293	4		20		Ткань С стандарт	два полутора	широкий	
P400-13 T	370	345	302	280	4		0		Ткань С стандарт	четыре гофра пильчатый	JBL,	
P400-14 FO	365	350	325	310	7		30	1	ППУ 10	полутор	JBL LE(PR)15	
P400-15 FO	320x320	300x300	265x265	255x255	7		0		ППУ10	квадратный	НЧ SONY APM8	
P400-16 FO	382	352	264	238	43	4	30	22	ППУ80	полутор	Сабвуфер	
P400-17 T	390	355	320	305	4		20		Ткань С стандарт	два полутора	средний	
P400-18 T	380	353	312	290	8		30		Ткань С стандарт	два гофра синус		
P400-19 T	370	350	313	297	5		10		Ткань С стандарт	три с половиной гофра пильчатый		
P400-20 T	370	350	304	290	5,5		45		Ткань С стандарт	три гофра синус		
P400-21 FO	373	343	280	260	30,0		25	3	ППУ	Вытянутный полутор		
P400-22 FO	375	340	274	242	30,0		25	3	ППУ	Полутор		
P400-23 FO	375	350	274	240	30,0		25	3	ППУ	Полутор	GZ1589	
P450-1 T	440	420	372	350	6		30		Ткань С стандарт	два полутора	широкий	
P450-2 T	445	422	386	372	5		45		Ткань С стандарт	два полутора	узкий	
P450-3 T	450	425	365	340	6		30		Ткань С стандарт	три полутора		
P450-4 T	445	420	372	355	6		30		Ткань С стандарт	три гофра пильчатый		
P450-5 T	440	410	355	335	6		30		Ткань С стандарт	три гофра пильчатый	EV	
P450-6 T	440	420	355	328	7		30		Ткань С стандарт	три гофра пильчатый	18Sound	
P450-7 FO	453	425	355	322	30		25	3	ППУ	Вытянутный полутор		
P450-8 FO	452	420	340	305	30		25	3	ППУ	Полутор		
P450-9 T	445	420	390	350	30		25		Ткань с пропиткой	три гофра пильчатый	JBL	

Материал: FO - ППУ, R - Резина, T - Ткань

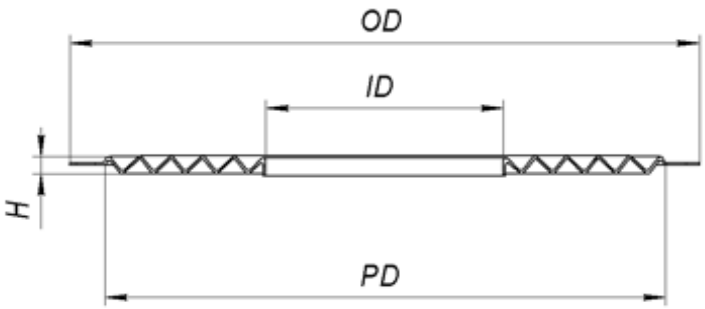

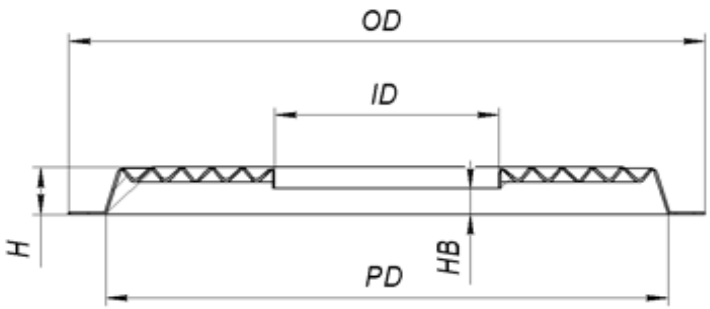

Наименование	Максимальный диаметр, мм	Номинальный диаметр, мм	Посадочный диаметр, мм	Высота, мм	Высота моста, мм	Количество периодов	Гофрировка	Стандартное исполнение	Примечания	
	OD	PD	ID	H	HB					
SH10-1M	50	43	13	5	4	4	Синусоидальная	ткань BW стандарт	Мостиковая	
SH10-2	47	38	10	3			Тангенциальная	ткань BW стандарт		
SH10-3	30	24	12	2		2	Синусоидальная	ткань BW стандарт		
SH10-4	60	47	11	2			Синусоидальная	ткань BW стандарт		
SH10-5M	70	51	10	5	3	4	Синусоидальная	ткань BW стандарт	Мостиковая	
SH15-1M	80	70	16,5	5,2	4	6	Синусоидальная	ткань BW стандарт	Мостиковая	
SH15-2M	75	67	16	6	3	4	Синусоидальная	ткань BW стандарт	Мостиковая, 4ГД-60	
SH15-3M	40	28	15	3	1	3	Синусоидальная	ткань BW стандарт		
SH15-4M	60	47	16	5	2		Тангенциальная	ткань B стандарт		
SH15-5M	50	36	15	3	2	6	Синусоидальная	ткань B стандарт		
SH20-1M	75	64,5	20,3	5,5	3,7	4	Синусоидальная	ткань B стандарт	Мостиковая	
SH20-3M	85	73	22,5	6	9	4	Треугольная	ткань B стандарт	Мостиковая	
SH20-4	80	70	22	1,8		5	Треугольная	ткань B стандарт		
SH20-5	50	40	20	2		3	Треугольная	ткань B стандарт		
SH20-6	50	42	21	2			Тангенциальная	ткань B стандарт		
SH20-7	100	85	20	3			Треугольная	ткань B стандарт		
SH20-8	60	50	20	2		4	Синусоидальная	ткань B стандарт		

SH20-9M	80	68	18	5			Тангенциальная	ткань B стандарт	Мостиковая	
SH20-10M	80	68	18	8	5	5	Синусоидальная	ткань B стандарт	Мостиковая	
SH20-11	70	60	20	3		4	Синусоидальная	ткань BB стандарт		
SH20-11FO	66	58	25	3		4	Синусоидальная	FO10	JBL HARMAN	
SH20-12M	55	47	20	5	3	4	Синусоидальная	ткань B стандарт	Мостиковая	
SH20-13	105	87	21	3,5		3	Треугольная	ткань B стандарт		
SH25-1M	130	113	27	7	4,8	6	Синусоидальная	ткань D стандарт	Мостиковая	
SH25-2M	85	73	26	6	4,8	4	Синусоидальная	ткань B стандарт	Мостиковая	
SH25-3M	110	87	27	7	5	4	Треугольная	ткань C стандарт	Мостиковая	
SH25-4M	105	88	28	7	5	4	Треугольная	ткань C стандарт	Мостиковая	
SH25-5	90	80,5	25,5	2,1		5	Синусоидальная	ткань C стандарт	10ГД-34, 20ГДС, 15ГДН-3, 25ГДН	
SH25-6M	95	85	21,7	9,2	4,8		Тангенциальная	ткань B стандарт	15ГД-12	
SH25-7	80	68	27	2,9		3	Синусоидальная	ткань C стандарт		
SH25-8M	120	97	27	7	5	5	Синусоидальная	ткань B стандарт	Мостиковая, 10гд-36, 10ГДШ-1	
SH25-9M	80	70	26	6	4,5	4	Треугольная	ткань BB стандарт	Мостиковая	
SH25-10	60	48	26	1,5		4	Синусоидальная	ткань C стандарт		
SH25-11	70	55	26	1,5		4	Треугольная	ткань C стандарт		
SH25-12	60	50	25	2			Тангенциальная	ткань B стандарт		
SH25-13M	100	84	27	7	4	5	Треугольная	ткань C стандарт	Мостиковая	
SH25-14	100	85	28	3		4	Треугольная	ткань C стандарт	25ГДН	
SH25-15	160	127	26	3		7	Треугольная	ткань 55 стандарт	4А-32 плоская	
SH25-16	128	110	26	3,5		6	Переменная	ткань D стандарт		
SH25-17	115	100	25	4,5		5	Переменная	ткань 40 стандарт		
SH30-1	100	90	29,7	2,3		4	Треугольная	ткань C стандарт		
SH30-2	95	82	30	2,5		4	Синусоидальная	ткань C стандарт		
SH30-3M	95	82	30,5	6	3,2	4	Переменная	ткань C стандарт	Мостиковая	
SH30-4M	120	97	32	9	5	6	Синусоидальная	ткань 40 стандарт	Мостиковая	
SH30-5M	127	116	32	9	5	7	Синусоидальная	ткань C стандарт	Мостиковая	
SH30-6M	100	80	31	6	2	5	Переменная	ткань C стандарт	Мостиковая	
SH40-1	95	84	42	1,5		4	Синусоидальная	ткань C стандарт	25ГД-18	
SH40-2	140	125	40,5	3		5	Треугольная	ткань D стандарт	35ГДН	
SH40-3M	130	115	42	9	7	5	Синусоидальная	ткань D стандарт	Мостиковая	
SH40-4	90	80	41	3		3	Синусоидальная	ткань C стандарт		
SH40-5M	135	125	43	12	4	5	Переменная	ткань D стандарт	Мостиковая	
SH40-6M	105	92	43	12	7	3	Переменная	ткань D стандарт	Мостиковая	
SH40-7M	96	88	45	6	3	7	Синусоидальная	ткань BW стандарт	4А-32 мостиковая	

SH40-8	100	85	41	3		3	Синусоидальная	ткань C стандарт		
SH40-9	140	120	40	2		8	Два полутора	ткань C стандарт		
SH40-10	140	125	42	7		3	Синусоидальная	ткань D стандарт		
SH40-11	115	95	38,5	2,2		5	Синусоидальная	ткань C стандарт		
SH50-1	150	136	52,5	3		5	Треугольная	ткань D стандарт	75ГДН, 50ГДН, 100ГДН-3	
SH50-2	145	133	51	3		6	Синусоидальная	ткань D стандарт	DB-W80, Alphard тк. 32	
SH50-3	135	123	52,5	2,75		5	Треугольная	ткань D стандарт	2А-12	
SH50-4M	140	126	53	9	6	5	Синусоидальная	ткань D стандарт	Мостиковая	
SH50-6M	170	155	53	10	7	7	Треугольная	ткань D стандарт	Мостиковая, можно использовать для рекона НЧ ГД-01-25, Электроника 75АС-065 Торий	
SH50-8	130	120	54	2,5		3	Треугольная	ткань C стандарт	EVM	
SH50-9M	130	118	54	6	3	3	Синусоидальная	ткань C стандарт	Мостиковая, EVM	
SH50-10	210	186	51	6		5	Синусоидальная	ткань F стандарт		
SH50-11	140	120	51	3		5	Синусоидальная	ткань D стандарт	союз 130АС	
SH50-12M	95	80	50	4	2	4	Переменная	ткань D стандарт	Мостиковая	
SH50-13	100	85	52	3		4	Синусоидальная	ткань D стандарт		
SH50-14M	120	103	54	6	2	3	Синусоидальная	ткань D стандарт	Мостиковая	
SH50-15	120	103	54	4		3	Синусоидальная	ткань D стандарт		
SH50-16	270	235	54	8		8	Переменная	ткань 26 стандарт	сабвуфер, шайба 10"	
SH50-17	150	125	51	3		5	Треугольная	ткань C стандарт		
SH50-18	190	170	50	6		7	Переменная	ткань 26 стандарт	сабвуфер, шайба 7.5"	
SH50-19	90	73	51	5		1	Синусоидальная	ткань C стандарт		
SH50-20	250	224	51	7		6	Переменная	ткань 26 стандарт	сабвуфер, шайба 9"	
SH50-21	250	212	50	8		7	Переменная	ткань 26 стандарт	сабвуфер, шайба 9"	
SH50-22	130	113	50	2		6	Синусоидальная	ткань D стандарт		
SH50-23	210	175	50	8,5		5	Переменная	ткань 26 стандарт	сабвуфер, шайба 7.5"	
SH50-24	210	165	50	8,5		5	Переменная	ткань 26 стандарт	сабвуфер, шайба 7"	
SH60-1	150	137	62	**2,5**		5	Треугольная	ткань D стандарт		
SH60-2	120	107	65	3		3	Синусоидальная	ткань D стандарт		
SH70-1	155	138	71	2,5		4	Синусоидальная	ткань F стандарт		
SH70-2	160	145	73	2,35		5	Синусоидальная	ткань D стандарт		
SH70-3	200	185	74	6		3	Синусоидальная	ткань F стандарт		

SH70-4	185	163	71	5		4	Треугольная	ткань F стандарт	200ГДН, 300ГДН	
SH75-1	160	143	76	3		5	Синусоидальная	ткань D стандарт		
SH75-2	185	165	78	4		4	Треугольная	ткань D стандарт		
SH75-3	153	140	77	3		3	Синусоидальная	ткань F стандарт	EVM	
SH75-4M	153	141	77	6	3	3	Синусоидальная	ткань F стандарт	Мостиковая, EVM	
SH75-5	178	188	77	3		5	Синусоидальная	ткань F стандарт	EVM	
SH75-6M	210	188	77	11	7	6	Треугольная	ткань D стандарт	Мостиковая	
SH75-7	200	174	77	6		4	Синусоидальная	ткань 26 стандарт	сабвуфер, шайба 7.5"	
SH75-8	280	240	75	8		6	Переменная	ткань 26 стандарт	сабвуфер, шайба 10"	
SH75-9	280	230	75	8		6	Переменная	ткань 26 стандарт	сабвуфер, шайба 9.25"	
SH75-10	320	275	75	12,5		6	Переменная	ткань 26 стандарт	сабвуфер, шайба 12"	
SH75-11	270	228	75	8,6		6	Переменная	ткань 26 стандарт	сабвуфер, шайба 9.5"	
SH75-12	205	175	77	5,5		4	Синусоидальная	ткань F стандарт		
SH100-1	235	219	105,7	4,2		4	Синусоидальная	ткань F стандарт		
SH100-2	205	193	105	4,2		3	Синусоидальная	ткань F стандарт		
SH100-3M	220	200	105	12	7	4	Синусоидальная	ткань 26 стандарт	Мостиковая	
SH100-4	176	166	100	4		3	Синусоидальная	ткань F стандарт	EVM	
SH100-5	177	170	105	4,2		2	Синусоидальная	ткань F стандарт		
SH100-7M	176	164	100	4,5	3	3	Синусоидальная	ткань F стандарт	Мостиковая, EVM	
SH100-8M	177	166	100	9	5,5	3	Синусоидальная	ткань F стандарт	Мостиковая, EVM	
SH100-10	210	183	100	5		4,5	Синусоидальная	ткань F стандарт		
SH100-11	200	180	100	4		4,5	Синусоидальная	ткань F стандарт		

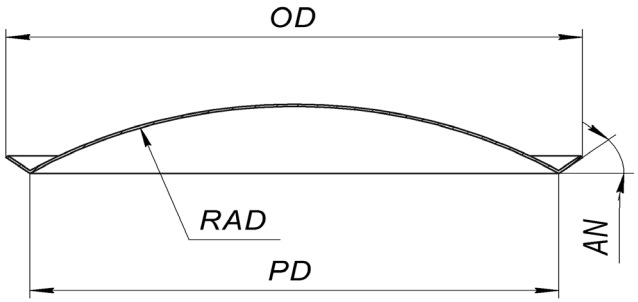

Наименование	Максимальный диаметр, мм	Номинальный диаметр, мм	Градус сопряжения	Радиус образующей, мм	Стандартное исполнение	Примечания	
	OD	PD	AN	RAD			
К10-1 Т	12	10	на катушку	10	Ткань С стандарт		
К20-1 Т	20	20		50	Ткань С стандарт		
К25-1 Т	30	25	на катушку	15	Ткань С стандарт		
К25-2 Т	27	25	80	20	Ткань С стандарт	10ГДШ-1	
К25-3 Т	31	26	45	20	Ткань С стандарт	4ГД-60	
К30-1 Т	35	28	45	30	Ткань С стандарт		
К35-1 Т	40	35	30	45	Ткань С стандарт		
К40-1 Т	51	40	45	30	Ткань С стандарт		
К40-2 Т	43	38	45	30	Ткань С стандарт		
К40-2 Р	43	38	45	30	бумага В 0.4		
К40-3 Т	55	40	45	35	Ткань С стандарт		
К40-4 Т	40	37	30	35	Ткань С стандарт		
К40-4 Р	40	37	30	35	бумага В 0.4		
К40-5 Р	40	37	30	30	бумага В 0.4	20ГДС, 15ГД-11а, 10ГД-34	

К40-6 Т	44	42	70	30	Ткань С стандарт	25ГД-18	
К50-1 Т	70	50	42	45	Ткань С стандарт		
К55-1 Т	60	55	45	40	Ткань С стандарт	35гдн	
К55-1 Р	60	55	45	40	бумага В 0.8		
К55-2 Т	60	55	65	40	Ткань BW стандарт	4А-32 оригинал	
К55-2 Р	60	55	65	40	бумага В 0.8		
К55-3 Т	70	57	45	40	Ткань С стандарт		
К60-1 Т	67	58	40	60	Ткань С стандарт		
К60-2 Т	70	60	40	55	Ткань С стандарт		
К60-3 Т	65	58	45	55	Ткань С стандарт	Отгиб с ступенькой	
К60-4 Р	58	58			бумага А 1.0	Пуля	
К70-1 Т	80	70	46	70	Ткань С стандарт		
К70-1 Р	80	70	46	70	бумага В 1.5		
К70-2 Т	80	67	32	60	Ткань С стандарт	Peerless 1120 НЧ	
К70-2 Р	80	67	32	60	бумага В 1.5		
К70-3 Р	69	69	нет	50	бумага В 1		
К80-1 Р	86	80	30	55	бумага В 1.5	100ГДН-3	
К80-2 Р	88	80	40	65	Ткань С стандарт		
К80-3 Т	90	80	40	75	Ткань С стандарт		
К90-1 Р	91	88	40	60	бумага В 2		
К100-1 Т	110	100	28	65	Ткань DW стандарт		
К100-1 Р	110	100	28	65	бумага В 3	75, 50ГДН-3	
К110-1 Т	115	108	30	67	Ткань DW стандарт	НЧ ГД-01-25, Электроника 75АС-065 Торий	
К110-1 Р	115	108	30	67	бумага В 3.5		
К110-2 Т	120	112	30	120	Ткань DW стандарт	сетка наружу	
К110-2 Р	120	112	30	120	бумага В 3.5	сетка наружу	
К120-1 Т	130	120	45	100	Ткань DW стандарт	сетка наружу	
К120-1 Р	130	120	45	100	бумага В 5	сетка наружу или внутрь	
К120-2 Т	125	120	40	120	Ткань DW стандарт		
К120-3 Т	130	120	30	140	Ткань DW стандарт		
К130-1 Р	130	130	нет	75	бумага А 3.5		
К130-2 PL	148	133	45	65	пластик 1мм		
К140-1 Р	150	140	40	140	бумага В 8	75ГДН-1, S-90	
К140-2 PL	150	140	40	80	пластик 1мм		
К140-3 Р	150	140	30	120	Бумага 14		
К150-1 К	162	150	30	75	Карбон 18		
К150-2 Р	150	150	нет	70	Бумага 8	непрессованный	
К150-3 Р	165	155	30	120	Бумага 18		
К170-1 PL	180	170	42	159	пластик 1мм		

К170-2 PL	188	168	45	100	пластик 1мм		
К170-3 К	180	170	30	160	Карбон 33		
К170-4PL	180	170	30	160	пластик 1мм		
К170-5Р	180	170	30	160	бумага 16		
К170-6Р	170	170	нет	160	бумага 16	непрессованный	
К190-1 К	200	188	30	160	Карбон 43		
К200-1PL	200	188	30	160	пластик 1мм		
К210-1 PL	223	208	30	190	пластик 2мм		
К210-2 PL	206	206	нет	190	пластик 1мм	Alpine SWR-1242D Alpine SWR-1243D Alpine SWR-1222D Alpine SWR-1223D	
К220-1 PL	223	223	нет	190	пластик 1мм	Alpine SWR-12D	
К270-1 PL	265	265	нет	190	пластик 1мм	Alpine SWR-1522D Alpine SWR-1542D Alpine SWR-1523D Alpine SWR-1543D	
К270-2 PL	272	272	нет	190	пластик 1мм	ALPHARD HANNIBAL SD-154	

Материал: Р - Бумага, Т - Ткань, PL - Пластик, К-карбон

Мембраны

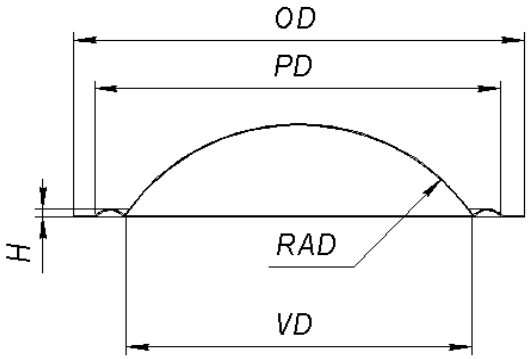

Наименование	Максимальный диаметр, мм	Номинальный диаметр, мм	Посадочный диаметр, мм	Радиус образующей, мм	Высота подвеса, мм	Форма подвеса	Материал	Стандартное исполнение	Примечания	
	OD	PD	VD	RAD	H					
M15-1										
M20-1	26	20,5	20,4	15		Высокая шейка	T	ткань A2 стандарт	ВЧ 10ГДВ-20	
M25-1	40	36	26,5	25	1	Синус 3 периода	T	ткань A2 стандарт		
M25-2	40	27,2	25,5	20	0,35	Обратный полутор	T	ткань A2 стандарт		
M25-3	35	27	25,4	15	0,4	Обратный полутор	T	ткань A2 стандарт		
M25-4	34	26,5	25,4	15	0,4	Обратный полутор	T	ткань A2 стандарт	6ГДВ	
M25-5	40	30	25,4	18	1,5	Полутор	T	ткань A2 стандарт		
M25-6	38	27,5	26	15	0,4	Обратный полутор	T	ткань A2 стандарт		
M25-7	40	30,5	26	18	1,5	Полутор	T	ткань A2 стандарт		
M30-1	40	32	30,5	20	1	Обратный полутор	T	ткань A2 стандарт		
M30-2	43	36,6	30,5	20	1,5	Полутор	T	ткань A2 стандарт		
M40-1	68	52	39.3	30	0,7	Тангенциальный	T	ткань A1 стандарт	1А-20(22)	
M40-2	62	55	40,5	25	0,5	Синус 3 периода	T	ткань A1 стандарт		
M40-3	60	42	42	25		нет	T	ткань A1 стандарт		
M40-4	55	42	40,5	35		Высокая шейка	T	ткань A1 стандарт		
M40-5	65	49	40,5	25	1	Синус 2 периода	T	ткань A1 стандарт		
M40-6	60	39	39	30		Высокая шейка	T	ткань A1 стандарт		

М40-7								ткань А1 стандарт		
М50-1	80	64	51	30	1	Синус 3 периода	Т	ткань А1 стандарт		
М50-2	80	60	51,5	25	0,3	Синус 2 периода	Т	ткань 70 стандарт		
М50-3	75	80	50.5	25		Полутор	Т	ткань А1 стандарт	MOREL СЧ	
М50-4	72	62	52	27		Тангенциальный	Ti	Титан		
М65-1	100	83	71	40	3	Полутор	Т	ткань 70 стандарт		
М70-1	130	95	71	60	1,5	Синус 3 периода	Т	ткань А1 стандарт		

Материал - Т - шелк